PERNISSE RINGDIJK

REPRESENTATIEF VOOR DIJKVAK 0.0-2.85

Buitendijks

Binnendijks

rmingszone buitenkant

kernzone

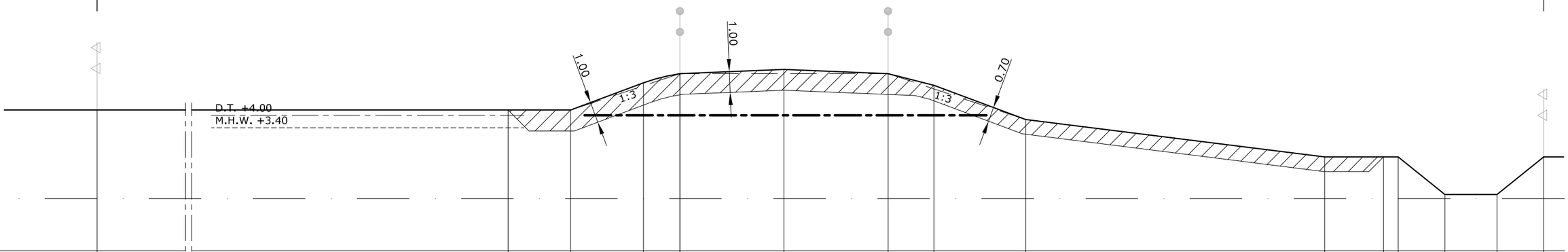

ONTWERPHOOGTE:	+4.25		+4.25	+4.25	+5.55	+6.00	+6.20	+6.00	+5.44	+3.79	+2.00	+2.00	+2.00	+0.20	+0.20	+2.00			
	-30.00		-8.25	-5.25	-1.75	0.00	5.00	10.00	12.21	16.62	30.97	33.80	34.50	36.75	39.25	41.50			

Verklaring:

- Dijktafelhoogte
- Maatgevend hoogwater
- NAP-lijn
- Klei
- Kruin
- Grens kernzone

Topografische ondergrond (c) Topografische Dienst Kadaster, Emmen

DWARSPROFIEL LEGGER

Hm 2.5

REGIO IJSSELMONDE - PERNIS

Versie : 16-9-2008

Schaal : 1:200

Project :

Blad 1 van 1

Behoort bij :

Referentie : D18_0025

Auteur : C.P. van Putten

Waterschap Hollandse Delta

Handelsweg 100 Postbus 4103 2980 GC RIDDERKERK
tel. 088 - 974 30 00 fax 088 - 974 30 01 www.wshd.nl info@wshd.nl

PERNISSE RINGDIJK

REPRESENTATIEF VOOR DIJKVAK 2.85-13.4

Buitendijks

Binnendijks

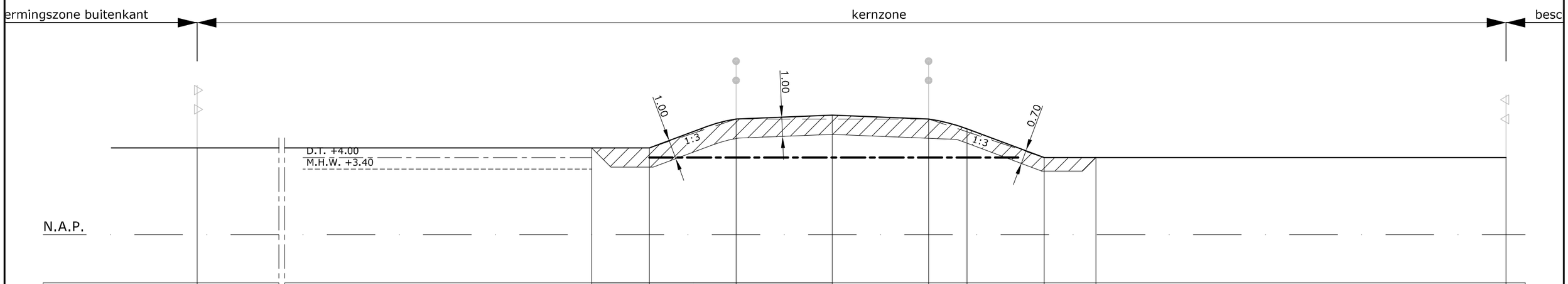

ONTWERPHOOGTE:	+4.50	+4.50	+4.50	+5.61	+6.00	+6.20	+6.00	+4.00	+4.00	+4.00	+2.00
ONTWERPAFSTAND:	-30.00	-7.50	-4.50	-1.50	0.00	5.00	10.00	12.00	16.00	18.70	40.00

Verklaring:

- Dijktafelhoogte
- Maatgevend hoogwater
- NAP-lijn
- Klei
- Kruin
- Grens kernzone

Topografische ondergrond (c) Topografische Dienst Kadaster, Emmen

DWARSPROFIEL LEGGER

Hm 10.0

REGIO IJSSELMONDE - PERNIS

Versie : 16-9-2008

Schaal : 1:200

Project :

Blad 1 van 1

Behoort bij :

Referentie : D18_0100

Auteur : C.P. van Putten

Waterschap Hollandse Delta

Handelsweg 100 Postbus 4103 2980 GC RIDDERKERK
tel. 088 - 974 30 00 fax 088 - 974 30 01 www.wshd.nl info@wshd.nl

REPRESENTATIEF VOOR DIJKVAK 13.4-20.7

PERNISSE RINGDIJK

Buitendijks

Binnendijks

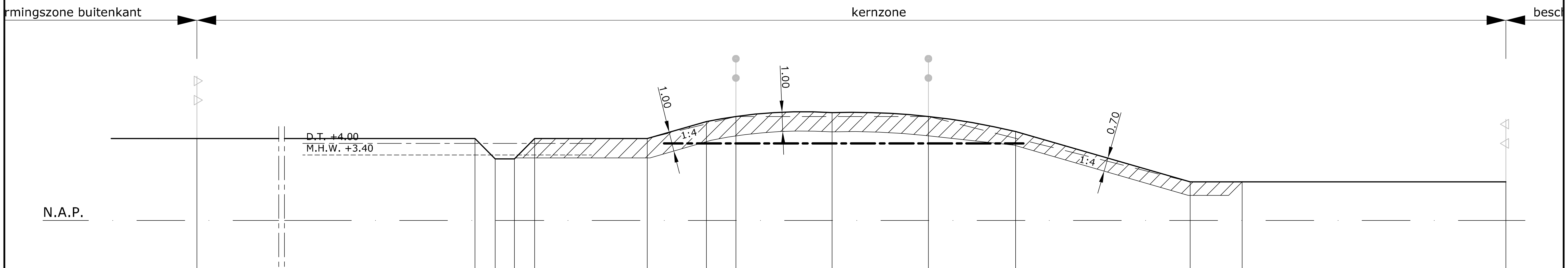

ONTWERPHOOGTE:	+4.25	+4.25	+3.20	+3.20	+4.25	+4.25	+5.14	+5.40	+5.60	+5.40	+4.62	+2.00	+2.00	+2.00
ONTWERPAFSTAND:	-30.00	-13.55	-12.50	-11.50	-10.45	-4.60	-1.53	0.00	5.00	10.00	14.53	23.60	26.30	40.00

Verklaring:

Dijktafelhoogte
Maatgevend hoogwater
NAP-lijn
Klei

Kruin

Grens kernzone

Topografische ondergrond (c) Topografische Dienst Kadaster, Emmen

waterschap Hollandse Delta

DWARSPROFIEL LEGGER

Hm 16.7

REGIO IJSSELMONDE - PERNIS

Versie : 16-9-2008

Schaal : 1:200

Project :

Blad 1 van 1

Behoort bij :

Referentie : D18_0167

Auteur : C.P. van Putten

Handelsweg 100 Postbus 4103 2980 GC RIDDERKERK
tel. 088 - 974 30 00 fax 088 - 974 30 01 www.wshd.nl info@wshd.nl

PERNISSE RINGDIJK

REPRESENTATIEF VOOR DIJKVAK 20.7-23.85

Buitendijks

Binnendijks

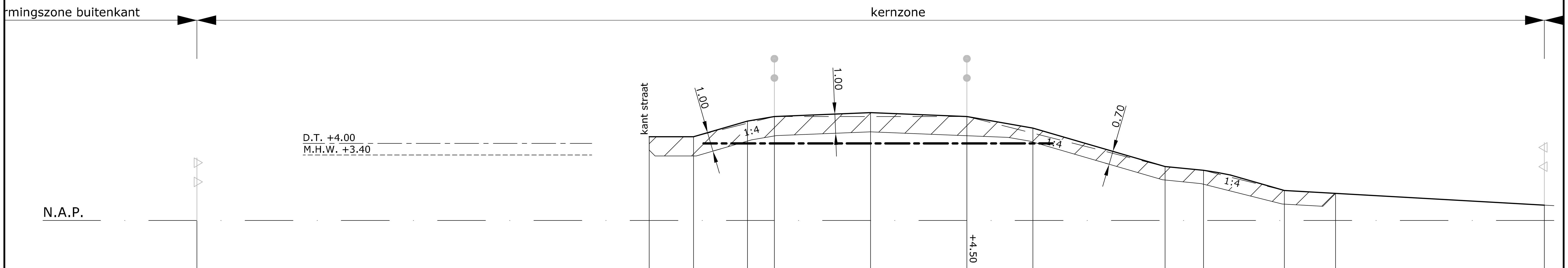

ONTWERPHOOGTE:		+4.35	+4.35	+5.16	+5.40	+5.60	+5.40	+4.80	+2.80	+2.60	+1.55	+1.40	+0.79
ONTWERPAFSTAND:	-30.00	-6.50	-4.20	-1.40	0.00	5.00	10.00	13.43	20.29	22.29	26.49	29.15	40.00

Verklaring:

- Dijktafelhoogte
- Maatgevend hoogwater
- NAP-lijn
- Klei
- Kruin
- Grens kernzone

Topografische ondergrond (c) Topografische Dienst Kadaster, Emmen

waterschap Hollandse Delta

DWARSPROFIEL LEGGER

Hm 22.0

REGIO IJSSELMONDE - PERNIS

Versie : 16-9-2008

Schaal : 1:200

Project :

Blad 1 van 1

Behoort bij :

Referentie : D18_0220

Auteur : C.P. van Putten

Handelsweg 100 Postbus 4103 2980 GC RIDDERKERK
tel. 088 - 974 30 00 fax 088 - 974 30 01 www.wshd.nl info@wshd.nl

REPRESENTATIEF VOOR DIJKVAK 23.85-28.0

PERNISSE RINGDIJK

Buitendijks

Binnendijks

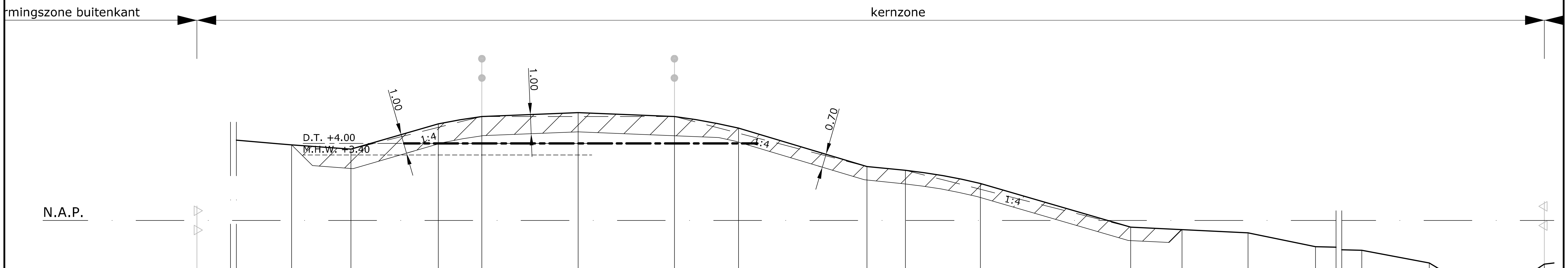

ONTWERPHOOGTE:		+3.93	+3.70	+5.01	+5.40	+5.60	+5.40	+4.79	+2.80	+2.60	+1.92
ONTWERPAFSTAND:	-30.00	-9.88	-6.80	-2.27	0.00	5.00	10.00	13.33	20.00	22.00	25.90

ONTWERPHOOGTE:	-0.35	-0.48	-0.65	-1.37	-1.55	-2.21	-2.68	-3.37	-2.87	-2.27
ONTWERPAFSTAND:	33.70	36.37	39.80	43.30	53.30	56.80	57.58	59.72	61.86	62.78

Verklaring:

- Dijktafelhoogte
- Maatgevend hoogwater
- NAP-lijn
- Klei
- Kruin
- Grens kernzone

Topografische ondergrond (c) Topografische Dienst Kadaster, Emmen

DWARSPROFIEL LEGGER

Hm 25.7

REGIO IJSSELMONDE - PERNIS

Versie : 16-9-2008

Schaal : 1:200

Project :

Blad 1 van 1

Behoort bij :

Referentie : D18_0257

Auteur : C.P. van Putten

waterschap Hollandse Delta

Handelsweg 100 Postbus 4103 2980 GC RIDDERKERK

tel. 088 - 974 30 00 fax 088 - 974 30 01 www.wshd.nl info@wshd.nl

PERNISSE RINGDIJK

REPRESENTATIEF VOOR DIJKVAK 28.0-30.5

Buitendijks

Binnendijks

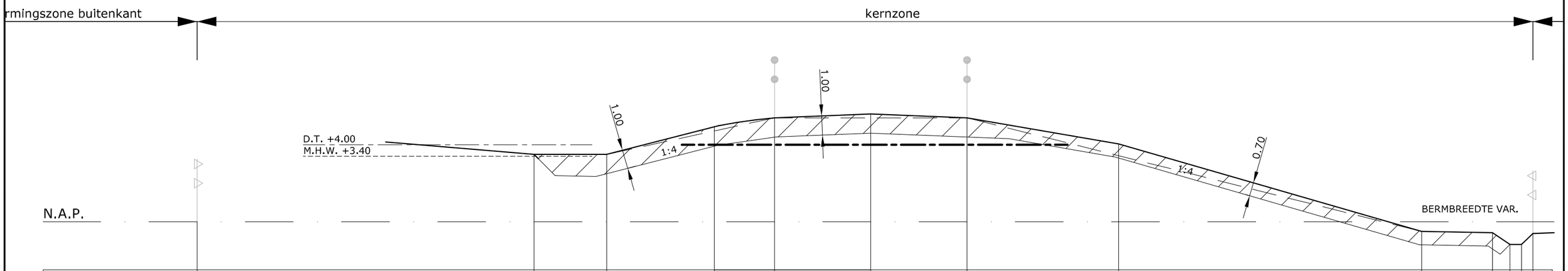

ONTWERPHOOGTE:		+3.50	+3.50	+4.96	+5.40	+5.60	+5.40	+4.04	-0.50	-0.57	-1.18	-1.18	-0.61	
ONTWERPAFSTAND:	-30.00	-6.31	-8.72	-3.13	0.00	5.00	10.00	17.87	33.61	37.30	38.20	38.80	39.40	

Verklaring:

- Dijktafelhoogte
- Maatgevend hoogwater
- NAP-lijn
- Klei
- Kruin
- Grens kernzone

Topografische ondergrond (c) Topografische Dienst Kadaster, Emmen

DWARSPROFIEL LEGGER

Hm 29.5

REGIO IJSSELMONDE - PERNIS

Versie : 16-9-2008

Schaal : 1:200

Project :

Blad 1 van 1

Behoort bij :

Referentie : D18_0295

Auteur : C.P. van Putten

waterschap Hollandse Delta

Handelsweg 100 Postbus 4103 2980 GC RIDDERKERK
tel. 088 - 974 30 00 fax 088 - 974 30 01 www.wshd.nl info@wshd.nl

PERNISSE RINGDIJK

REPRESENTATIEF VOOR DIJKVAK 30.5-32.5

Buitendijks

Binnendijks

rmingszone buitenkant

kernzone

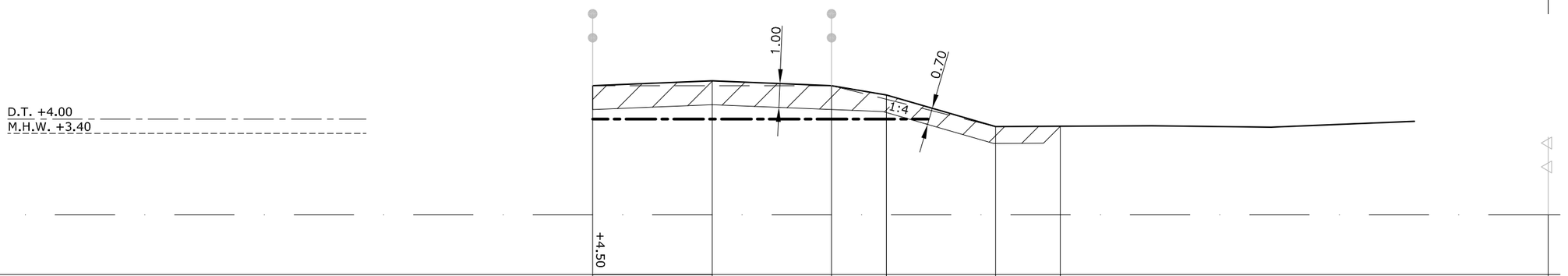

				+4.50								
ONTWERPHOOGTE:				+5.40		+5.60		+5.40	+5.00	+3.68	+3.70	
ONTWERPAFSTAND:	-30.00			0.00		5.00		10.00	12.29	16.87	19.57	30.00

Verklaring:

- Dijktafelhoogte
- Maatgevend hoogwater
- NAP-lijn
- Klei
- Kruin
- Grens kernzone

Topografische ondergrond (c) Topografische Dienst Kadaster, Emmen

waterschap Hollandse Delta

DWARSPROFIEL LEGGER

Hm 31.4

REGIO IJSSELMONDE - PERNIS

Versie : 16-9-2008

Schaal : 1:200

Project :

Blad 1 van 1

Behoort bij :

Referentie : D18_0314

Auteur : C.P. van Putten

Handelsweg 100 Postbus 4103 2980 GC RIDDERKERK
tel. 088 - 974 30 00 fax 088 - 974 30 01 www.wshd.nl info@wshd.nl

PERNISSE RINGDIJK

REPRESENTATIEF VOOR DIJKVAK 35.7-51.0

Buitendijks

Binnendijks

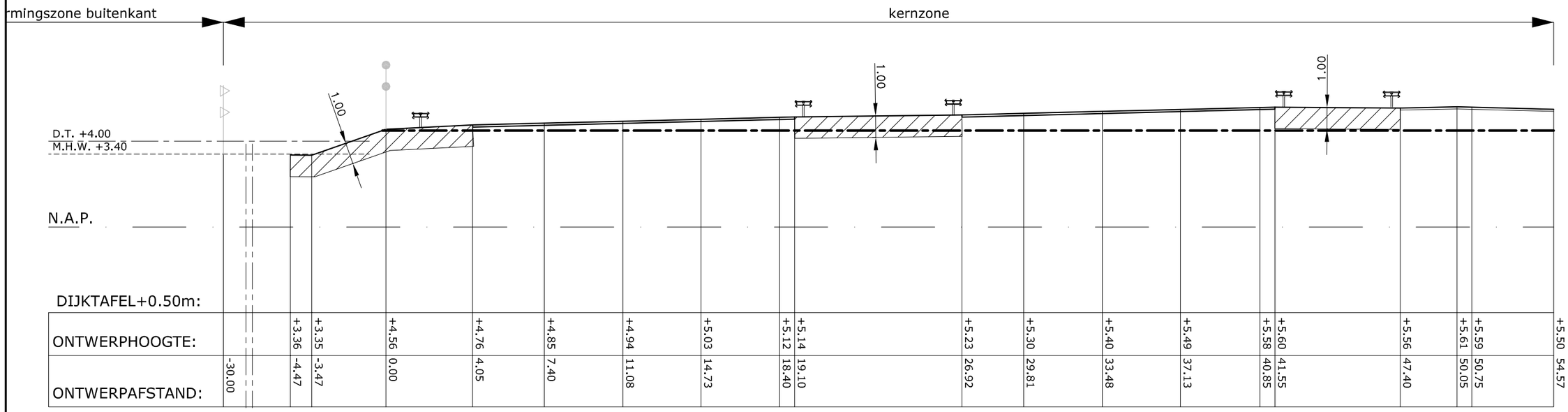

DIJKTAFEL+0.50m:																								
ONTWERPHOOGTE:			+3.36	+3.35	+4.56	+4.76	+4.85	+4.94	+5.03	+5.12	+5.14	+5.23	+5.30	+5.40	+5.49	+5.58	+5.60	+5.56	+5.61	+5.59	+5.50			
ONTWERPAFSTAND:	-30.00		-4.47	-3.47	0.00	4.05	7.40	11.08	14.73	18.40	19.10	26.92	29.81	33.48	37.13	40.85	41.55	47.40	50.05	50.75	54.57			

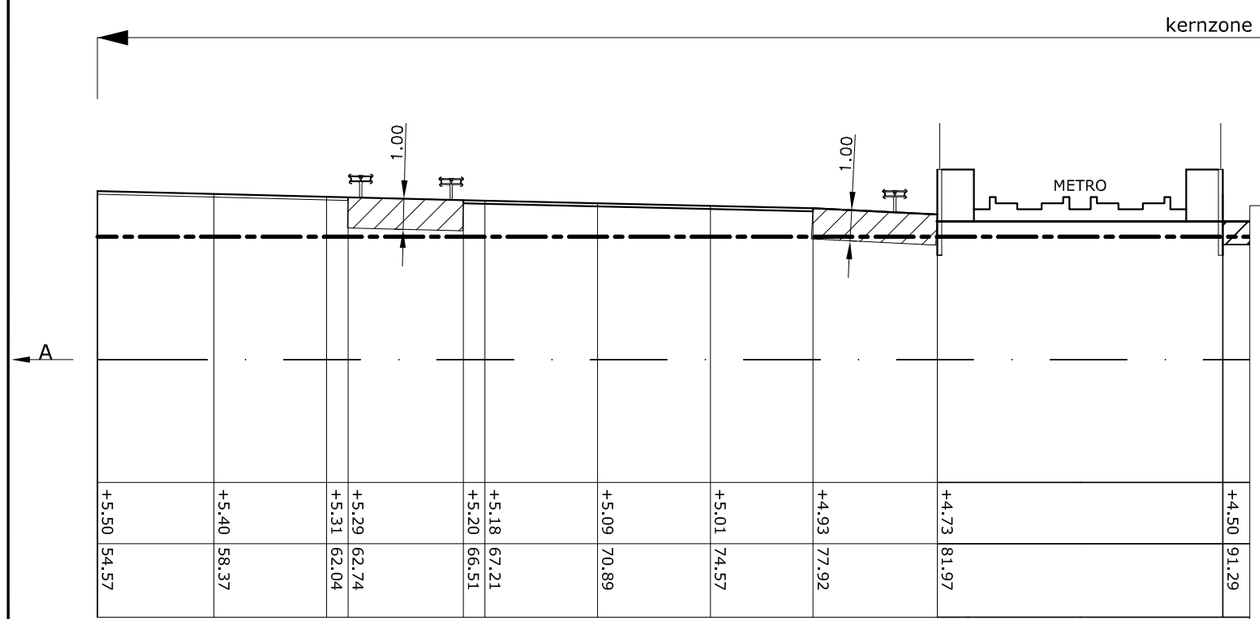

+5.50	+5.40	+5.31	+5.29	+5.20	+5.18	+5.09	+5.01	+4.93	+4.73		+4.50
54.57	58.37	62.04	62.74	66.51	67.21	70.89	74.57	77.92	81.97		91.29

Topografische ondergrond (c) Topografische Dienst Kadaster, Emmen

DWARSPROFIEL LEGGER

Hm 43.0

REGIO IJSSELMONDE - PERNIS

Versie : 16-9-2008

Schaal : 1:200

Project :

Blad 1 van 1

Behoort bij :

Referentie : D18_0430

Auteur : C.P. van Putten

waterschap Hollandse Delta

Handelsweg 100 Postbus 4103 2980 GC RIDDERKERK
tel. 088 - 974 30 00 fax 088 - 974 30 01 www.wshd.nl info@wshd.nl